Produktinformation

Pneumatische Dosierventil SDT-PDV-3

Einfachwirkendes Micro Präzision Ventil für Lot Paste, Klebstoff, Epoxid Lack, UV Domingmaterial und andere flüssige Materialien.
Die Durchflussmenge kann durch Materialdruck und Dosierzeit eingestellt werden.

Luft Eingang 4/2 Material Eingang 6/4

Technische Daten SDT-PDV 3

Abmessung:	110mm lang, 15mm Durchmesser
Max Luftdruck:	6 Bar
Max. Materialdruck:	4 Bar
Ventilkörper:	Aluminium
Luft Eingang:	Steckanschluß Schlauch 4/2mm
Material Eingang:	Steckanschluß Schlauch 6/4mm, Gewinde 1/8“
Zyklus:	600/min
Dosiervolum:	minim 0,01 ml
Material Viskosität:	1-1.000.000cps
Materialauslass:	für Luer-Lock Dosiernadel
Gewicht:	100g

Stritter Dosiertechnik
Bruno Stritter
Friedrich Wilhelm-Str. 180
57074 Siegen

Telefon: 0271 312908
Mobil: 015201770773
Email info@stritter-dosier-technik.de
Web www.stritter-dosiertechnik.de

Bank: ING DIBA
IBAN: DE16 5001 0517 5407 3107 88
BIC: INGDDEFFXXX
Umsatzsteuer ID: DE 260515359

Produktinformation

Pneumatische Dosierventil SDT-PDV-3

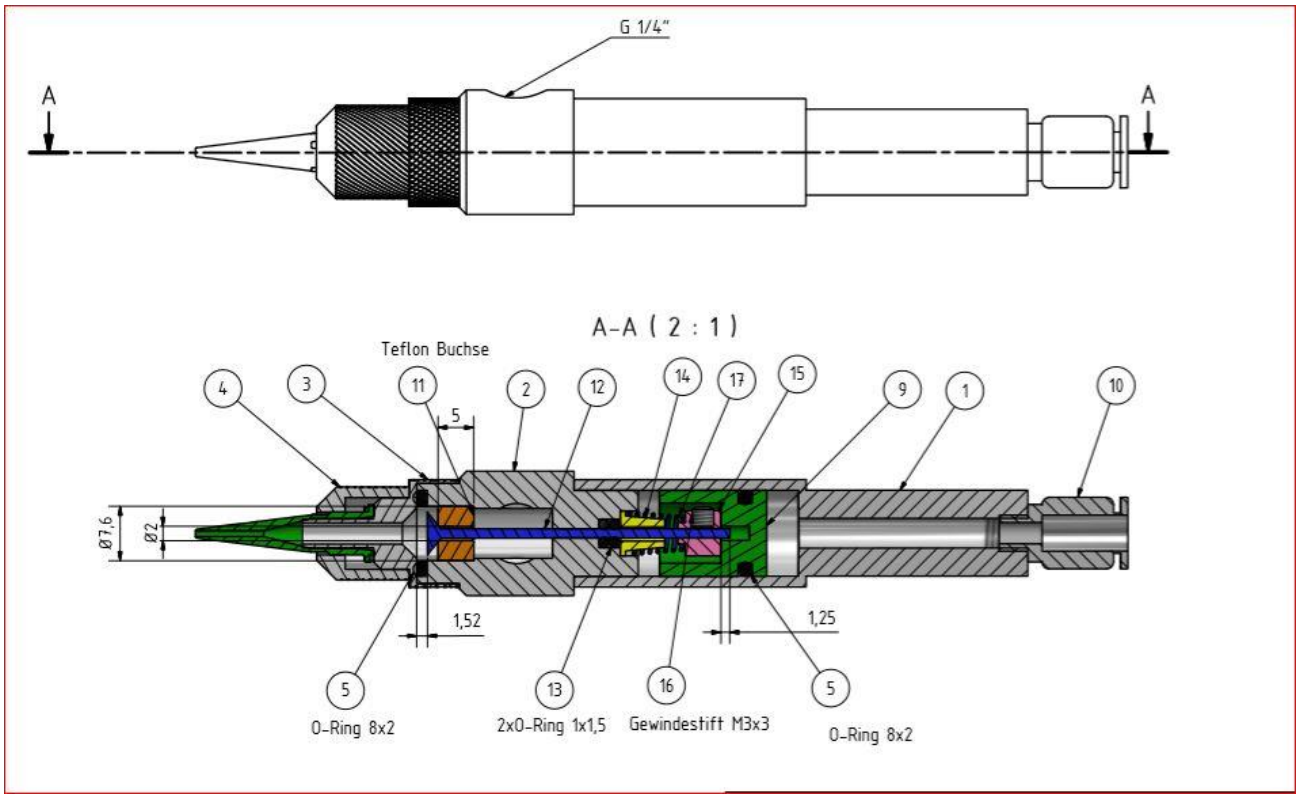

Stritter Dosiertechnik
Bruno Stritter
Friedrich Wilhelm-Str. 180
57074 Siegen

Telefon: 0271 312908
Mobil: 015201770773
Email info@stritter-dosier-technik.de
Web www.stritter-dosiertechnik.de

Bank: ING DIBA
IBAN: DE16 5001 0517 5407 3107 88
BIC: INGDDEFFXXX
Umsatzsteuer ID: DE 260515359